TPL VISION
Active LED solutions

NOUVEAU

BARRE D'ÉCLAIRAGE DIRECT WATERPROOF IP69K

POUR LES APPLICATIONS DE VISION INDUSTRIELLE DANS LES DOMAINES AGRO-ALIMENTAIRE ET PHARMACEUTIQUE :

- Inspection des produits, emballages & étiquettes
- Contrôle du processus de fabrication
- Robotique – Pick & Place
- Détection de corps étrangers
- Production aseptique

Les éclairages IP69K offrent une **luminosité élevée** et un **éclairage uniforme** dans un tube conçu pour **RÉSISTER** aux rigueurs des nettoyages chimiques et des décontaminations.

- Surface cylindrique lisse pour un **nettoyage rapide**
- Large gamme de **produits de nettoyage**
- Convient aux environnements **humides**
- Large amplitude de **températures ambiantes de fonctionnement**
- Barres les plus **longues** du marché (jusqu'à 1,25 m)
- **Supports de montage pivotants**
- **6 couleurs**, couvrant la majorité des applications
- Facilité de branchement, label **plug & light**
- **Contrôleur de courant intégré**, 1 connectique M12
- **Garantie de 3 ans***
- **Délai de livraison rapide**

CLIQUEZ OU SCANNEZ

Les éclairages **«IP69K WASHDOWN LIGHTS»** sont bien plus que des éclairages dans un boîtier étanche ! Lisez notre **note technique** pour comprendre pourquoi vous pourriez avoir besoin de ces éclairages !

24V ±10% | CE | RoHS | WATERPROOF DIN 40050 | IP69K

MÉTHODES D'ÉCLAIRAGE

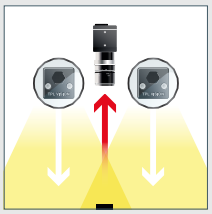

DIRECT

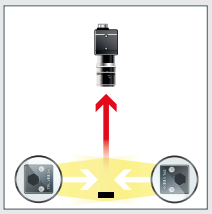

DARKFIELD

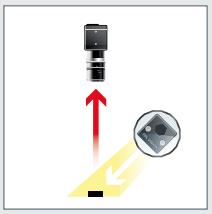

LINE SCAN

ZONES D'ÉCLAIRAGE

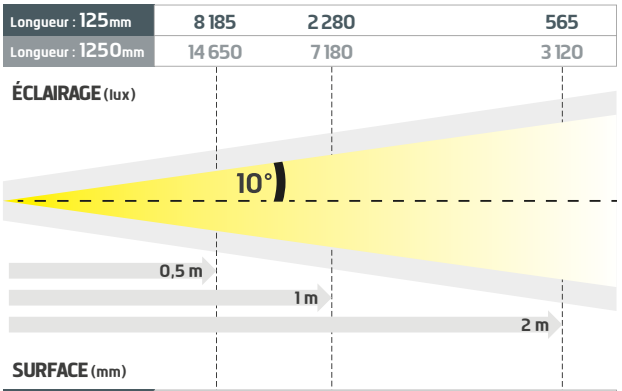

Données pour un éclairage blanc.

ENVIRONNEMENTS DIFFICILES (agro-alimentaire & pharmaceutique).

Version Backlight disponible :
voir **Barres Backlight Waterproof IP69K**.

CARACTÉRISTIQUES TECHNIQUES

Tension d'alimentation	24 VDC
Longueur du câble fourni	5 mètres
Mode de fonctionnement	Continu et Strobe
Mode de déclenchement (strobe)	PNP & NPN
Temps d'allumage et d'extinction	15 µs / 10 µs
Contrôle du dimming	Oui, 100% - 35%
Température ambiante	-20°C à +60°C (-4°F à +140°F)**
Humidité ambiante	80% max
Indice de protection	IP69K (IEC 60529)
Tube	Acier inoxydable 316L / tube en plexiglas
Équerres de fixation (inclus)	Permet la rotation de l'éclairage à 360°
Garantie	3 ans (UV: 1 an) * *voir www.tpl-vision.com/fr/garantie*
Normes	RoHS / CE / UKCA / DEEE
Pays d'origine	Fabriqué en France
Numéro tarifaire	94054990

COULEURS: UV 405 · WHI · 470 · 525 · 630 · IR 850

OPTIONS DIFFUSANTS: OPAQUE · SATIN · POLARISANT (annule les reflets)

** voir notice d'utilisation

DIMENSIONS

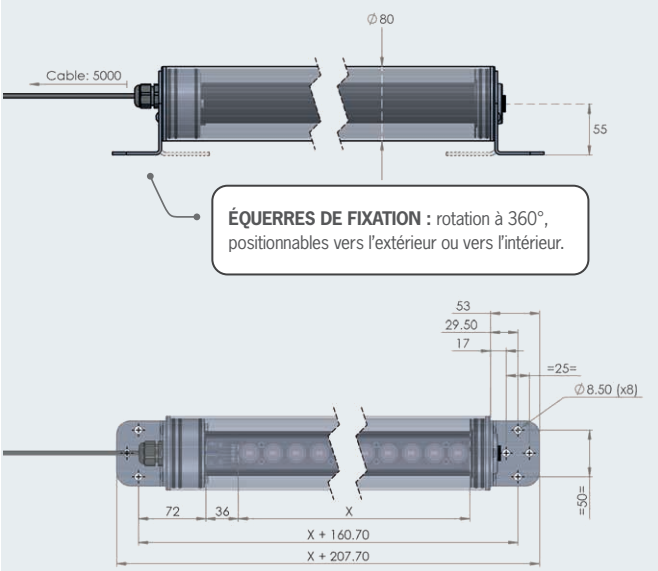

ÉQUERRES DE FIXATION : rotation à 360°, positionnables vers l'extérieur ou vers l'intérieur.

X = longueur d'éclairage (voir constructeur de référence).
Toutes les tailles indiquées en millimètres (mm).

Nettoyage : +100 produits acceptés dans l'industrie – voir guide de l'utilisateur.

"TPL Vision propose les meilleures solutions d'éclairages IP69K sur le marché.

Nous avons parcouru le monde et avons testé de nombreux éclairages, mais rien ne vaut la qualité TPL Vision.

Ils nous ont permis d'aller au-delà des standards industriels et de faire franchir un palier à nos produits."

Jeff Youngs, President & CEO, ProSpection Solutions, LLC

Barre d'éclairage **Waterproof IP69K**

CONSTRUIRE SA RÉFÉRENCE

EBAR –	LONGUEUR (cm)	–	COULEUR (nm ou WHI)	–	LENTILLE		–	PROTECTION	–	OPTION DIFFUSANT	
	125		WHI		7	(±7°)		IP69K		DO	(opaque)
	250		405		10	(±10°)				DS	(satin)
	375		470		9-16	(±9-16°)				POL	(polarisant)
	500		525		17	(±17°)					
	625		630		25	(±25°)					
	750		850		NL	(sans lentille)					
	875										
	1000										
	1125										
	1250										

Fenêtre transparente : ne rien indiquer

NOTE : les options doivent être spécifiées lors de la commande.

Les options **DO**, **DS** et **POL** ne sont pas disponibles pour l'**UV 405**.

L'option **POL** n'est pas compatible avec l'**IR 850**.

EXEMPLES:

- EBAR+ IP69K 125mm leds blanches lentilles ±7° diffusant transparent ➡ EBAR-125-WHI-7-IP69K
- EBAR+ IP69K 500mm leds vertes lentilles ±17° diffusant opaque ➡ EBAR-500-525-17-IP69K-DO

ACCESSOIRE

LUNETTES DE PROTECTION

Référence: EYE-PROTECT

PRÊT DE PRODUITS

Du matériel de prêt est disponible pour vos tests.

Veuillez **contacter** votre responsable commercial(e) chez TPL Vision pour plus d'informations :

contact@tpl-vision.fr

Réf.TS-070301-C2, édition 05/2025.

"TPL Vision est un véritable partenaire, qui fournit un support et des services inégalés. Leur réactivité n'a pas d'équivalent dans le domaine industriel."

Jeff Youngs, President & CEO, ProSpection Solutions, LLC

TPL VISION
Active LED solutions

TÉLÉPHONE +33 (0)2 40 56 10 99

EMAIL contact@tpl-vision.fr

www.tpl-vision.com

Caractéristiques et présentations sujettes à modifications sans préavis

TPL VISION, FABRICANT CERTIFIÉ ISO 9001