BACKLIGHT BLBAR+ LINK
NOTICE D'UTILISATION

PRÉAMBULE

Cette notice comporte tous les conseils et précautions permettant l'installation et l'utilisation en toute sécurité du produit. TPL Vision se dégage de toutes responsabilités et annule l'effet de la garantie si l'un des points décrits dans cette notice n'était pas respecté.

DÉBALLAGE

Le produit est conditionné dans notre usine en utilisant les matériaux appropriés permettant un transport sans endommagement en France et à l'étranger par des moyens de transport habituels. Toutefois, l'endommagement du colis doit être signalé au transporteur à la réception du colis et stipulé par écrit à la réception de ce colis (sous forme de «réserve»). De plus, merci de le signaler par écrit à la société TPL VISION dans les plus brefs délais (24h à réception du colis). Tout colis endommagé lors du transport ne sera ni repris ni échangé si cela n'a pas été signalé sur le bon de transport et à la société TPL VISION dans les délais. Lors de l'ouverture du sachet contenant le produit, toute lame coupante est à proscrire afin de ne pas endommager le produit. L'ensemble des accessoires livrés avec le colis doit être utilisé si nécessaire (ne pas utiliser d'autres produits ou équivalents pour remplacer les accessoires fournis).

CLASSES DE RISQUE

La norme EN-62471 concernant le rayonnement des sources de lumière permet de répartir les éclairages à leds en 4 groupes distincts, selon leur degré de dangerosité. Vous trouverez ci-dessous un tableau à titre indicatif, détaillant les classes de risques pour nos produits standards.

Couleur	Classe	Risque
Blanc WHI, Vert 525 nm, Rouge 630 nm, IR 850 nm	0	aucun
Bleu 470 nm	1	faible

Dans tous les cas, TPL Vision préconise l'utilisation **des lunettes de protection** qui figurent à son catalogue.

Pour plus d'infos sur les risques photobiologiques, n'hésitez pas à nous contacter.

TPL Vision peut fournir des notes de calculs sur la **distance nominale des risques oculaires** (distance de sécurité).

Attention à l'infrarouge, invisible à l'oeil nu.
Pour savoir si l'éclairage est allumé : se référer aux leds de fonctionnement.

ENCOMBREMENT

	Longueur (mm)	Hauteur (mm)	Largeur (mm)
	A	B	C
BLBAR+ 125	158	45	47,6
BLBAR+ 250	283	45	47,6
BLBAR+ 375	408	45	47,6
BLBAR+ 500	533	45	47,6
BLBAR+ 625	658	45	47,6
BLBAR+ 750	783	45	47,6
BLBAR+ 875	909	45	47,6
BLBAR+ 1000	1034	45	47,6
BLBAR+ 1125	1160	45	47,6
BLBAR+ 1250	1285	45	47,6

* Longueur hors tout, sans le connecteur.

FIXATION

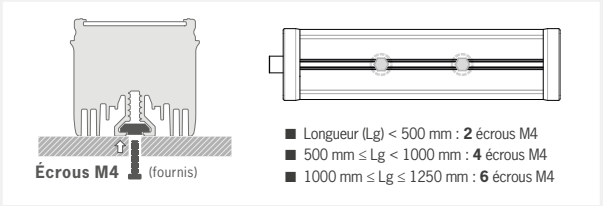

Veuillez utiliser tous les écrous de montage "captive nuts".
NE JAMAIS LES RETIRER DE LA BARRE.

L'éclairage doit être mis en place non raccordé électriquement et donc hors tension. Utiliser des vis M4 et les introduire dans les écrous de montage «Captive Nut» à l'arrière du profilé. L'éclairage sera mieux fixé si vous répartissez les points d'attache symétriquement le long de la barre.

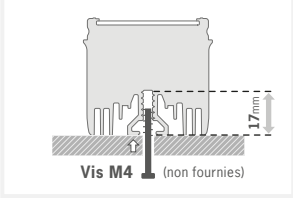

Vous pouvez également utiliser des vis M4 (non fournies) fixées directement dans le profil en aluminium avec un couple de serrage compris entre 0.5 et 1.5 nm. Nous recommandons d'utiliser un frein filet (non fourni) pour éviter tout risque de desserrement.

LEDS DE SIGNALISATION

ON : Led de signalisation **sous tension**

Str. : Led de signalisation **strobe ON**

CONNECTIQUE

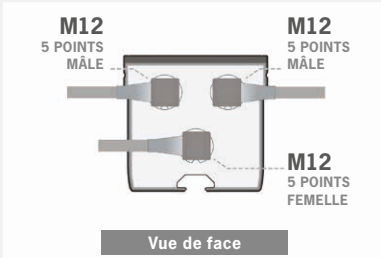

Si l'un des connecteurs n'est pas utilisé, veuillez conserver le capuchon pour maintenir la protection IP.

CHAÎNAGE

CONNEXION VIA ARMOIRE ÉLECTRIQUE

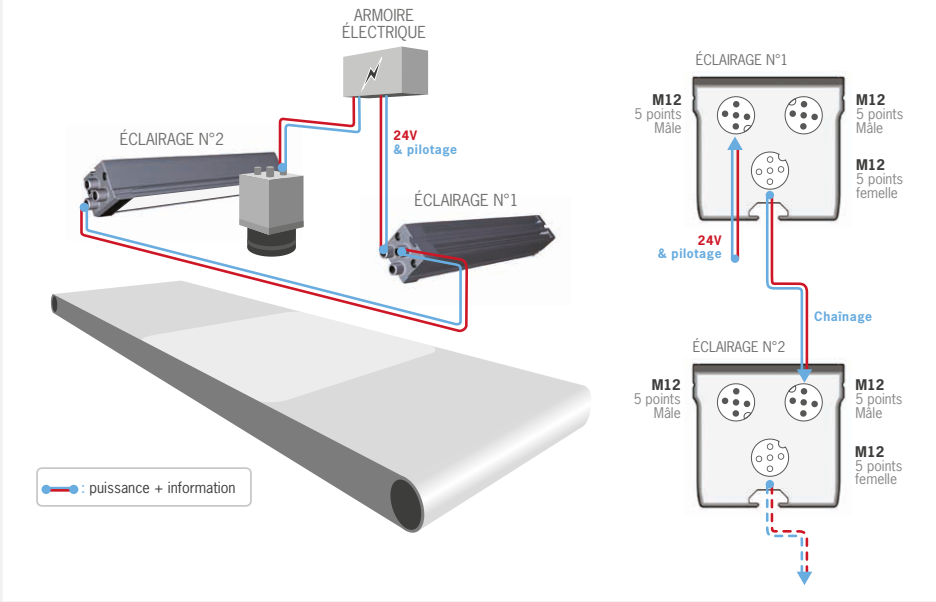

CHAÎNAGE (SUITE)

CONNEXION SANS ARMOIRE ÉLECTRIQUE

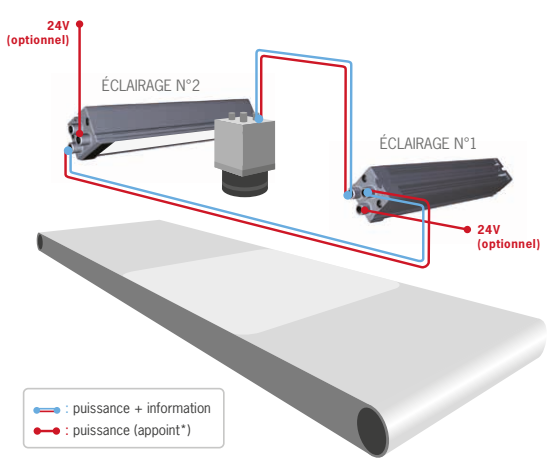

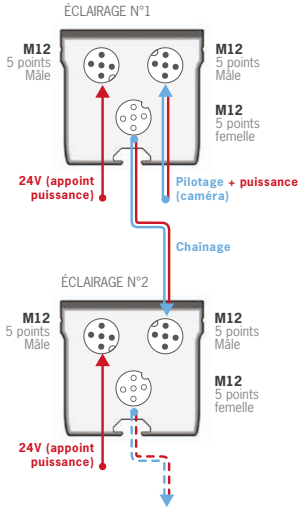

* Si la sortie éclairage de la caméra ne permet pas de fournir la puissance nécessaire à la barrette, ajoutez 1 appoint de puissance par le 2ème connecteur M12 mâle.

ALIMENTATION

	125	250	375	500	625	750	875	1000	1125	1250
Consommation max. **Blanc/Rouge/IR** (W)	8	15	23	31	39	46	54	62	69	77
Consommation max. **Bleu/Vert** (W)	12	24	36	48	61	73	85	97	109	121
Consommation max. **UV** (W)	10	19	29	39	47	57	66	76	86	95
Tension min. de fonctionnement	20V à l'entrée du produit									
Tension normale de fonctionnement	24V à l'entrée du produit (±10%)									
Tension max. de fonctionnement	30V à l'entrée du produit									
Consommation max. Strobe & signal Dimming	10mA									

LONGUEUR MAX. CÂBLE DE CHAÎNAGE (EXEMPLES)

Câble d'alimentation	Barrette n°1	Barrette n°2	Longueur max. câble de chaînage
10 mètres	250	250	50 mètres
	500	500	20 mètres
	750+	750+	1 câble d'alimentation par barrette = aucune limitation de longueur pour le câble de chaînage
20 mètres	250	250	40 mètres
	500	500	10 mètres
	750+	750+	1 câble d'alimentation par barrette = aucune limitation de longueur pour le câble de chaînage

Autres configurations : nous contacter.

BRANCHEMENT INTERNE

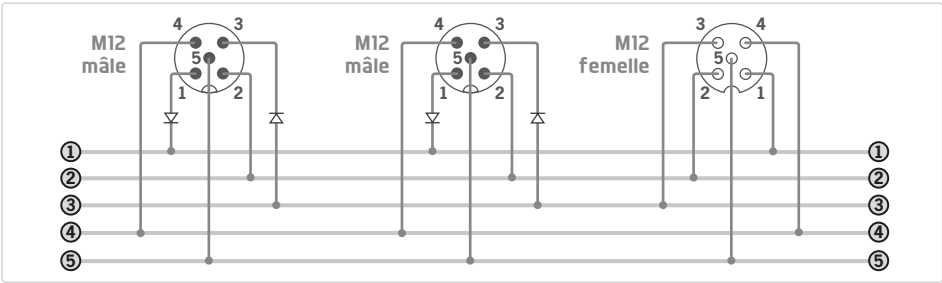

M12 mâle (x2)

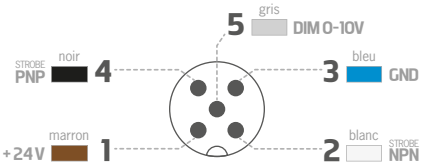

M12 femelle

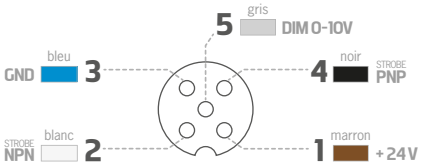

IMMUNITÉ CEM : pour une meilleure immunité CEM lors de l'utilisation de l'éclairage en mode Strobe, effectuez les branchements comme indiqué ci-contre. Concernant le dimming, la broche (5) doit être connectée avec une tension comprise entre 0V et 10V afin de garantir un éclairage adéquat.

STROBE PNP :

- 1 +24V
- 2 +24V
- 3 Ground
- 4 PNP
- 5 Dim 0-10V

STROBE NPN :

- 1 +24V
- 2 NPN
- 3 Ground
- 4 Ground
- 5 Dim 0-10V

CHUTE DE TENSION

Dimensions	125	250	375	500	625	750	875	1000	1125	1250
Chute de tension max dans la barre (V)	0,07	0,14	0,21	0,28	0,35	0,42	0,49	0,56	0,63	0,70
Câble alimentation : Lg max 5x0,34² pour chute de tension acceptable (m)*	180	90	60	43	34	27	23	20	17	15
Câble chaînage : Lg max 5x0,34² pour chute de tension acceptable (m)	Pas de limitation si chaque barrette dispose de son propre câble d'alimentation Nous consulter pour tout autre configuration souhaitée									

* Pour des longueurs plus importantes du câble d'alimentation, augmenter la section du fil de cuivre.

Le **connecteur M12 5 points mâle** est **COMPATIBLE** avec les connecteurs femelles 4 pôles.
Dans ce cas, la fonction Dimming n'est cependant pas disponible.

FONCTIONNEMENT

STROBE

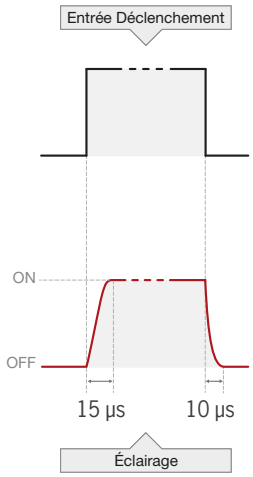

DIMMING 0-10V

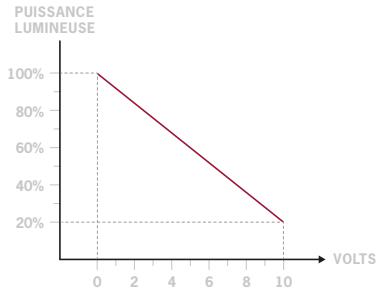

Dimming possible entre 0 et 10 Volts.

À 0 Volts, le produit est allumé à 100% de son intensité lumineuse.

STROBE PNP & NPN

PNP : de 5 à 24V pour 100% ON. De 0 à 1V pour 100% OFF.
NPN : moins de 1V pour 100% ON. Au delà de 2V pour 100% OFF. Max 20V.

Le produit est optimisé pour une durée de vie >50kh sous 40°C ambiant. En fonctionnement strobe, la durée du strobe est directement égale à la durée pendant laquelle l'entrée strobe est activée.

CONDITIONS D'UTILISATION

-10° à +40°C / 80% d'humidité sans condensation.
Pas de choc thermique (variation de température max de 10°C en 24h).
Non adapté à une utilisation en extérieur.
Si l'un des connecteurs n'est pas utilisé, veuillez conserver le capuchon pour maintenir la protection IP.

SÉCURITÉ DE L'UTILISATEUR

Respecter les tensions d'alimentation et les bornes de branchement.
Ne pas modifier ou démonter tout ou une partie du produit.
Ne pas connecter ou nettoyer sous tension.
Ne pas regarder la source lumineuse directement et suivre les préconisations suivantes :

- Interposer, dans la mesure où le poste de travail le permet, un filtre permettant de bloquer les rayonnements émis par l'éclairage sous cadre fixe ou réglable entre la source et l'opérateur.
- Lorsque la mise en oeuvre des dispositions précédentes n'est pas possible, fournir aux opérateurs des lunettes de catégorie 4 (disponibles à la vente par TPL Vision).
- Interdire ou limiter tant que possible l'accès direct à la source (exposition dans l'axe du rayonnement).
- Établir un périmètre de sécurité afin d'éviter aux opérateurs de s'approcher de la source au-delà des distances nominales de risque oculaire préconisées par le constructeur
- Dans tous les cas, faire en sorte que les moyens utilisés atténuent convenablement les grandeurs d'exposition (caractéristiques des écrans ou lunettes à choisir en fonction des longueurs d'ondes auxquelles les opérateurs sont exposés).

ENTRETIEN DE L'ÉQUIPEMENT

NETTOYAGE (PRODUIT HORS TENSION)

Utiliser un chiffon doux et sec.
Ne pas utiliser de matériau abrasif.
Ne pas utiliser de solvant ou de produit chimique agressif.
TPL Vision préconise l'utilisation d'alcool isopropylique.

Ref.UG-010102-C9, édition 2025/05.

Caractéristiques et présentations sujettes à modifications sans préavis.

TPL VISION
Active LED solutions

Parc d'Activités de Tournebride
6 rue Nicolas Appert
44118 La Chevrolière, France

+33 (0)2 40 56 10 99 | **contact**@tpl-vision.fr

TPL VISION
EST UN FABRICANT
CERTIFIÉ **ISO9001**

www.tpl-vision.com